KRAUSS®	**KRAUSS** SYSTEM 7332	ANWENDUNG GWS Knotenverbinder 60 7332-05	**KRAUSS** GMBH **KRAUSS** INNOVATION LTD 88285 Bodnegg Ahornstraße 26 Tel. 07520 2157 Fax. 07520 2357 info@krauss-innovation.com www.krauss-innovation.com

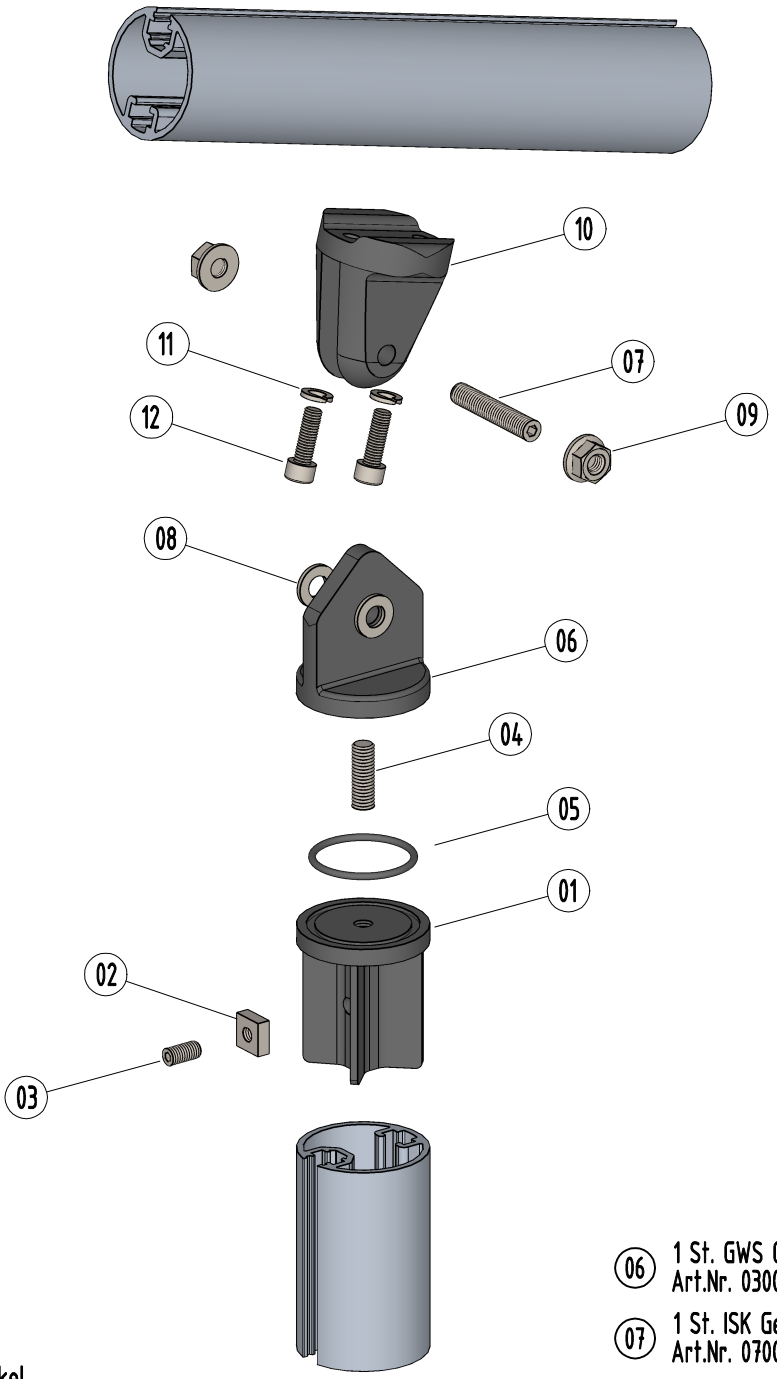

01 1 St. GWS Rohr-Deckel
Art.Nr. 0300013

02 1 St. GWS Schiebestein M8
Art.Nr. 0700036

03 1 St. ISK Gewindestift mit Spitze M8x20 A2 DIN 914
Art.Nr: 0700005

04 1 St. ISK Gewindestift M10x30 A2 DIN 916
Art.Nr: 0700046

05 1 St. O-Ring Ø43xØ3
Art.Nr: 1300072

06 1 St. GWS Gelenkstift gekürzt
Art.Nr. 0300181

07 1 St. ISK Gewindestift 10x55 V2A
Art.Nr. 0700055

08 2 St. Scheibe ohne Fase 10,5x20x2 V2A
Art.Nr. 0700049

09 2 St. Mutter mit Bund M10 V2A
Art.Nr. 0700039

10 1 St. GWS Gelenkgabel klein
Art.Nr. 0300022

11 2 St. Federring V2A Ø8
Art.Nr. 0700010

12 2 St. ISK Zylinderkopfschraube V2A M8x25
Art.Nr. 0700035

Copyright by KRAUSS GMBH DEUTSCHLAND Copyright by KRAUSS INNOVATION CANADA	Datum: 06.08.2020	Revision: A		Maßstab: M 1:x	Zeichnungsnummer: 7332-05-B